軽量・真空グリッパー FQE-Xc

グリッパー寸法:120 x 60 mm～300 x 130 mm

LOGISTICS PACKAGING

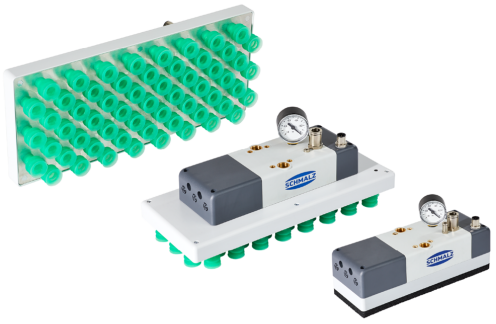

軽量・真空グリッパー FQE-Xc

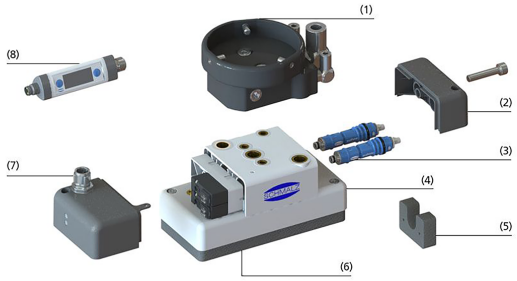

システムデザイン 軽量・真空グリッパー FQE-Xc

業界特有のアプリケーションへの適合性

アプリケーション

- 様々なサイズ、形状、材質、表面、数量のワークを搬送可能な汎用ロボットハンド
- 隙間のあるワークや位置が定まっていないワーク、様々なサイズのワークにも対応
- 協働ロボットを使用した搬送や固定のアプリケーション
- 産業用ロボットを使用した完全自動化のアプリケーション
- イントラロジスティクスにおけるピック＆プレースやライン終盤のパレタイジングでの使用
- 包装品、自動車部品、ガラス、プラスチック、半導体部品、木材など、様々な業界での搬送工程

デザイン

- フランジ接続（1）
- サイレンサカバー (2) と遮音材 (5)
- エジェクタ用真空カートリッジ SEP (3)
- プラスチック製の軽量な本体 (4) と交換可能な吸着面 (6)
- 電気接続口 (7) (M12オネジ・5ピン)
- オプションの真空スイッチ VSi (8)

© J. Schmalz GmbH / 技術的な変更がある場合がございます / 上で生成された 02.12.2023

シュマルツに連絡してください。 Schmalz K.K / 〒224-0027 横浜市都筑区大棚町3001-7/ +81 45 565-5150 / schmalz@schmalz.co.jp

軽量・真空グリッパー FQE-Xc

グリッパー寸法:120 x 60 mm～300 x 130 mm

縞鋼板の凹凸に追従可能な真空グリッパー FQE-Xc

製品特徴

- ISO/TS 15066に準拠しているため、産業用ロボットによる自動搬送工程のみならず、協働ロボットによる人との協働作業でも使用可能
- 軽量設計のため、ロボットの負担を軽減し、搬送速度アップかつロボットの可搬重量を最大限活かした搬送が可能
- 圧縮エアで作動する真空発生器一体型と、他の真空発生器と使用する場合に適した真空発生器外付け型から選択可能
- ワークと接していない吸込み口からのエア漏れを制限し、数量や形状の異なるワークに対しても汎用的に把持することが可能
- ロボットに取付けるためのフランジが付属し、周辺機器の選定やセットアップの手間を削減する「ロボセット」をラインアップ

発注データ 軽量・真空グリッパー FQE-Xc

型式	製品コード
FQE Xc 120x60 SW50 O10 PNP	10.01.44.00370
FQE Xc 120x60 SW80 SPB2 PNP	10.01.44.00371
FQE Xc 220x80 SW130 O20 PNP	10.01.44.00437
FQE Xc 220x80 SW130 SPB2 PNP	10.01.44.00373
FQE Xc 300x130 SW100 O20 PNP	10.01.44.00441
FQE Xc 300x130 SW80 SPB2 PNP	10.01.44.00375

シュマルツに連絡してください。 Schmalz K.K / 〒224-0027 横浜市都筑区大棚町3001-7/ +81 45 565-5150 / schmalz@schmalz.co.jp

軽量・真空グリッパー FQE-Xc

グリッパー寸法:120 x 60 mm～300 x 130 mm

発注データ スペアパーツ 軽量・真空グリッパー FQE-Xc

スペアパーツ		製品コード
接続ケーブル	ASK B-M12-5 5000 K-5P	21.04.05.00080
接続ケーブル	ASK WB-M12-5 5000 K-4P	21.04.05.00557
真空マノメーター	VAM 40 V U BAR	10.07.02.00046
真空/正圧スイッチ	VSi V D M8-4	10.06.02.00577

型式	エジェクタモジュール	流動抵抗	ベローズ真空吸着パッド
FQE Xc 120x60 SW50 O10 PNP	10.02.01.01343	-	-
FQE Xc 120x60 SW80 SPB2 PNP	10.02.01.01343	10.05.04.00090	10.01.06.03125
FQE Xc 220x80 SW130 O10 PNP	-	-	-
FQE Xc 220x80 SW130 SPB2 PNP	10.02.01.01347	10.05.04.00092	10.01.06.03125
FQE Xc 300x130 SW100 O10 PNP	-	-	-
FQE Xc 300x130 SW80 SPB2 PNP	10.02.01.01347	10.05.04.00092	10.01.06.03125

型式	VSL 6-4 PTFE MI-TR	VSL 10-7 PE MI-TR	VSL 10-7 PU MI-TR
FQE Xc 120x60 SW50 O10 PNP	10.07.09.00157	-	-
FQE Xc 120x60 SW80 SPB2 PNP	10.07.09.00157	-	-
FQE Xc 220x80 SW130 O10 PNP	-	-	-
FQE Xc 220x80 SW130 SPB2 PNP	-	10.07.09.00083	10.07.09.00084
FQE Xc 300x130 SW100 O10 PNP	-	-	-
FQE Xc 300x130 SW80 SPB2 PNP	-	10.07.09.00083	10.07.09.00084

発注データ アクセサリ 軽量・真空グリッパー FQE-Xc

アクセサリ		製品コード
接続ケーブル	ASK WB-M12-5 5000 K-4P	21.04.05.00557
真空ホース (メートル)	VSL 4-2 PU MI-TR	10.07.09.00001
真空ホース (メートル)	VSL 6-4 PU MI-TR	10.07.09.00002
真空ホース (メートル)	VSL 8-6 PU MI-TR	10.07.09.00003
真空ホース (メートル)	VSL 10-7 PE MI-TR	10.07.09.00083
真空ホース (メートル)	VSL 12-9 PU MI-TR	10.07.09.00037
真空ホース (メートル)	VSL 14-11 PU MI-TR	10.07.09.00038
真空ホース (メートル)	VSL 26-19 PVC-DS KL-TR	10.07.09.00007
真空マノメーター	VAM 40 V U BAR	10.07.02.00046
真空/正圧スイッチ	VSi V D M8-4	10.06.02.00577

型式	ボールジョイント	インラインフィルター
FQE Xc 120x60 SW50 O10 PNP	10.01.03.00109	10.07.01.00328
FQE Xc 120x60 SW80 SPB2 PNP	10.01.03.00109	10.07.01.00328

アクセサリ	FLK G1/4-IG G1/4-AG	FLK G1/2-IG G1/2-AG	KGL G1/4-IG G1/4-AG	KGL G1/2-IG G1/2-AG	VFT G3/8-IG 80	VFT G3/4-IG 80	VFT G3/8-IG 100
FQE Xc 220x80 SW130 O10 PNP	-	-	-	-	-	-	-
FQE Xc 220x80 SW130 SPB2 PNP	10.01.03.00178	10.01.03.00175	10.01.03.00110	10.01.03.00111	10.07.01.00122	10.07.01.00128	10.07.01.00123
FQE Xc 300x130 SW100 O10 PNP	-	-	-	-	-	-	-
FQE Xc 300x130 SW80 SPB2 PNP	10.01.03.00178	10.01.03.00175	10.01.03.00110	10.01.03.00111	10.07.01.00122	10.07.01.00128	10.07.01.00123

シュマルツに連絡してください。 Schmalz K.K / 〒224-0027 横浜市都筑区大棚町3001-7/ +81 45 565-5150 / schmalz@schmalz.co.jp

軽量・真空グリッパー FQE-Xc

グリッパー寸法:120 x 60 mm～300 x 130 mm

テクニカルデータ 軽量・真空グリッパー FQE-Xc

型式	デザイン	機能	ノズル径 [mm]	材質の種類	真空パッドタイプ	吸着セル数	エジェクター数	付き	制御バルブ	本体質量 [kg]
FQE Xc 120x60 SW50 O10 PNP	真空発生器一体型	鷹揚	1	Oスポンジ、厚み10 mm	-	16	2	エジェクタモジュール SEP	NO	1
FQE Xc 120x60 SW80 SPB2 PNP	真空発生器一体型	鷹揚	1	-	SPB2	10	2	エジェクタモジュール SEP	NO	1
FQE Xc 220x80 SW130 O20 PNP	真空発生器一体型	鷹揚	2	Oスポンジ、厚み20 mm	-	24	3	エジェクタモジュール SEP	NO	1
FQE Xc 220x80 SW130 SPB2 PNP	真空発生器一体型	鷹揚	2	-	SPB2	22	3	エジェクタモジュール SEP	NO	1
FQE Xc 300x130 SW100 O20 PNP	真空発生器一体型	鷹揚	1	Oスポンジ、厚み20 mm	-	35	3	エジェクタモジュール SEP	NO	2
FQE Xc 300x130 SW80 SPB2 PNP	真空発生器一体型	鷹揚	1	-	SPB2	59	3	エジェクタモジュール SEP	NO	2

シュマルツに連絡してください。 Schmalz K.K / 〒224-0027 横浜市都筑区大棚町3001-7/ +81 45 565-5150 / schmalz@schmalz.co.jp

軽量・真空グリッパー FQE-Xc

グリッパー寸法:120 x 60 mm～300 x 130 mm

デザインデータ 軽量・真空グリッパー FQE-Xc

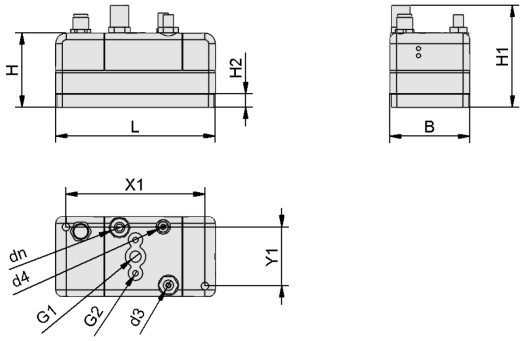

FQE Xc 120x60 O10

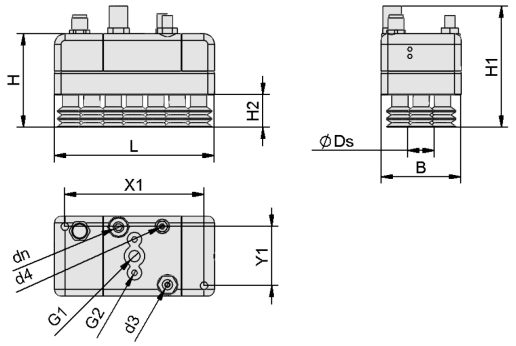

FQE Xc 120x60 SPB2

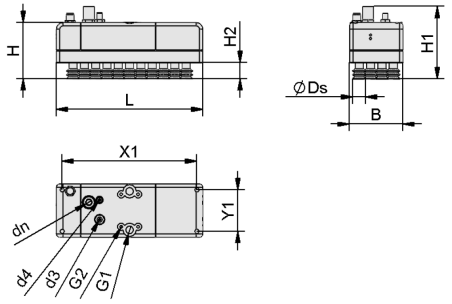

FQE Xc 220x80 SPB2

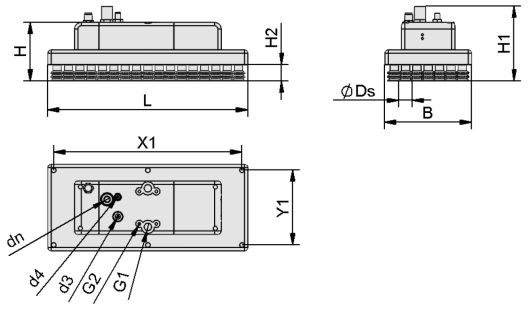

FQE Xc 300x130 SPB2

シュマルツに連絡してください。 Schmalz K.K / 〒224-0027 横浜市都筑区大棚町3001-7/ +81 45 565-5150 / schmalz@schmalz.co.jp

軽量・真空グリッパー FQE-Xc

グリッパー寸法:120 x 60 mm～300 x 130 mm

デザインデータ 軽量・真空グリッパー FQE-Xc

型式	B [mm]	Ds [mm]	dn	d3 [mm]	d4 [mm]	G1	G2	H [mm]	H1 [mm]	H2 [mm]	L [mm]	X1 [mm]	Y1 [mm]
FQE Xc 120x60 SW50 O10 PNP	60	-	6	-	-	G1/8-F	M5-F	56.0	101.5	10.0	120	104.4	44.4
FQE Xc 120x60 SW80 SPB2 PNP	60	20	6	-	-	G1/8-F	M5-F	70.2	116.0	24.3	120	104.4	44.4
FQE Xc 220x80 SW130 O20 PNP	80	-	10	4	4	G1/4-F	M5-F	80.4	126.0	20.0	220	202.4	62.4
FQE Xc 220x80 SW130 SPB2 PNP	80	20	10	-	-	G1/4-F	M5-F	84.7	130.3	24.3	220	202.4	62.4
FQE Xc 300x130 SW100 O20 PNP	130	-	20	4	4	G1/4-F	M5-F	73.8	129.4	20.0	300	282.4	112.4
FQE Xc 300x130 SW80 SPB2 PNP	130	20	10	-	-	G1/4-F	M5-F	88.1	133.7	24.3	300	282.4	112.4

マルチメディアによる製品紹介

メディア	リンク
製品紹介映像	https://vimeo.com/465674930 https://vimeo.com/461418552

シュマルツに連絡してください。 Schmalz K.K / 〒224-0027 横浜市都筑区大棚町3001-7/ +81 45 565-5150 / schmalz@schmalz.co.jp